ROSTEX®

DVEŘNÍ KOVÁNÍ

kvalita &
design

ROSTEX VYŠKOV, S.R.O., ČESKÁ VÝROBNÍ SPOLEČNOST S 90LETOU TRADICÍ

Za dobu své existence získala značka ROSTEX významné postavení na domácím trhu především díky originálnímu technickému řešení, nadčasovému designu a výběru nejkvalitnějších materiálů při výrobě.

Filozofií firmy ROSTEX VYŠKOV, s.r.o. je nabídnout zákazníkovi produkt s vysokou užitnou hodnotou.

Naše hlavní konkurenční výhody jsou:

- Tradice a zkušenost
- Vlastní vývoj a konstrukce
- Špičková kvalita produktů
- Široký sortiment provedení a povrchových úprav
- Hustá síť prodejních míst v ČR a SR
- Zázemí výrobní společnosti - možnost výroby dle specifikace na zakázku

ZÁRUKA

Na vybrané povrchové úpravy poskytujeme prodlouženou záruku (5 let - chrom-nerez, 10 let - nerez mat)

Pokud není uvedeno jinak platí záruka dle "Obchodního zákoníku".

BEZPEČNOSTNÍ KRYT VLOŽKY

- zkoušený dle EN1906 a EN 1627
- zařazen do RC 3 nebo RC 4
- zakalený unášecí kroužek
- zajišťuje ochranu cylindrické vložky
- celonerezové provedení

s bezpečnostním krytem vložky

VYSVĚTLIVKY:

BB - otvor pro klíč

PZ - otvor pro cylindrickou vložku

WC - zajištění pro WC

3 - 3 třída bezpečnosti (RC. 3)

4 - 4 třída bezpečnosti (RC. 4)

DIN EN 179

úniková cesta

- konstrukce s plastovými vložkami
- Z - konstrukce s fixačními kovovými nálitky
- 3 - vysoká frekvence používání veřejnosti
- objektové kování (zesílená konstrukce)
- pro použití na požárně odolných dveří
- univerzální klika, lze použít i k bezpečnostímu kování
- vratný mechanismus (vratná pružina)

DVEŘNÍ KOVÁNÍ NEREZOVÉ
- ČTVERCOVÉ ROZETY - DESIGN/H

- Ocelové tělo výztuhy
- Klasifikace dle EN 1906
- Spojovací materiál z nerezové oceli
- Na tloušťku dveří 38-52 mm (u provedení WC tloušťka dveří 38-43 mm)
- Kování obsahuje vratnou pružinu

Z KONSTRUKCE S FIXAČNÍMI KOVOVÝMI NÁLITKY

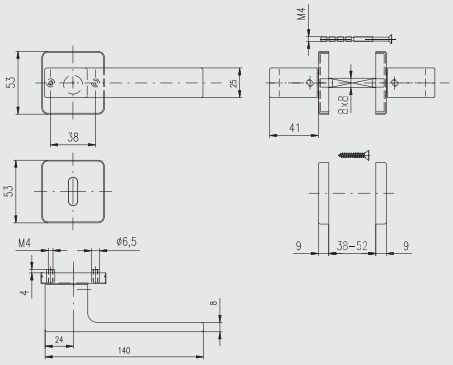

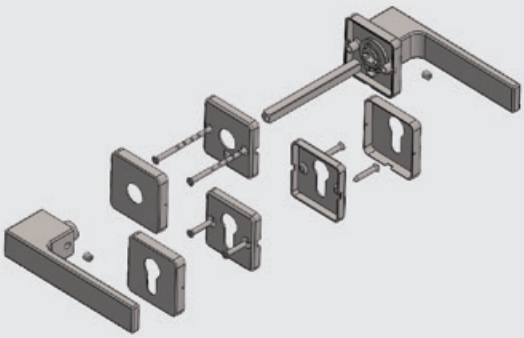

CASTELO/H S ČEPY

Z

Provedení	Nerez mat	
cena	bez DPH	vč. DPH
BB, PZ	630,-	762,-
WC	880,-	1.065,-

ZÁRUKA 10 LET NEREZ-MAT

CASTELO/H S ČEPY

Z **černá** (RAL 9005)

Provedení	Černá	
cena	bez DPH	vč. DPH
BB, PZ	930,-	1.125,-
WC	1.325,-	1.603,-

ZÁRUKA 10 LET NEREZ-MAT

FONDI/H S ČEPY

Provedení	Nerez mat	
cena	bez DPH	vč. DPH
BB, PZ	730,-	883,-
WC	980,-	1.186,-

FONDI/H S ČEPY

černá (RAL 9005)

Provedení	Černá	
cena	bez DPH	vč. DPH
BB, PZ	1.070,-	1.295,-
WC	1.465,-	1.773,-

RAVENA/H S ČEPY

nerez mat

Provedení	Nerez mat	
cena	bez DPH	vč. DPH
BB, PZ	740,-	895,-
WC	990,-	1.198,-

RAVENA/H S ČEPY

antracit (RAL 7016)

Provedení	Antracit	
cena	bez DPH	vč. DPH
BB, PZ	1.095,-	1.325,-
WC	1.490,-	1.803,-

RAVENA/H S ČEPY

černá (RAL 9005)

Provedení	Černá	
cena	bez DPH	vč. DPH
BB, PZ	1.095,-	1.325,-
WC	1.490,-	1.803,-

RAVENA/H S ČEPY

bílá (RAL 9003)

Provedení	Bílá	
cena	bez DPH	vč. DPH
BB, PZ	1.095,-	1.325,-
WC	1.490,-	1.803,-

ROSANO/H S ČEPY

Z

BB PZ WC WC

ZÁRUKA 10 LET NEREZ-MAT

Provedení	Nerez mat	
cena	bez DPH	vč. DPH
BB, PZ	780,-	944,-
WC	1.030,-	1.246,-

SAVONA/H S ČEPY

Z

BB PZ WC WC

ZÁRUKA 10 LET NEREZ-MAT

Provedení	Nerez mat	
cena	bez DPH	vč. DPH
BB, PZ	655,-	793,-
WC	905,-	1.095,-

SAVONA/H S ČEPY

Z **černá** (RAL 9005)

BB PZ WC WC

Provedení	Černá	
cena	bez DPH	vč. DPH
BB, PZ	1.020,-	1.234,-
WC	1.405,-	1.700,-

DOPLŇKOVÉ KOVÁNÍ

K5 knoflík design se štítem čtvercovým

Štíty design - čtvercové pro WC

Štíty design - čtvercové

Provedení	Nerez mat		Černá, bílá, antracit	
cena	bez DPH	vč. DPH	bez DPH	vč. DPH
WC	310,-	375,-	420,-	508,-
klíč, vložka, slepý štít	140,-	169,-	260,-	315,-
K5 knoflík DESIGN - pevný se štítem	330,-	399,-	540,-	653,-

DVEŘNÍ KOVÁNÍ NEREZOVÉ
- ČTVERCOVÉ ROZETY - DESIGN/H LUMINO

- Ocelové tělo výztuhy
- Klasifikace dle EN 1906
- Spojovací materiál z nerezové oceli
- Na tloušťku dveří 38-52 mm (u provedení WC tloušťka dveří 38-43 mm)
- Kování obsahuje vratnou pružinu

Svítící klika LUMINO
- Viditelnost až 15 m v šeru a za tmy
- Bez potřeby údržby a napájení
- Životnost 15 let
- Vhodné do vnějšího prostředí

Z KONSTRUKCE S FIXAČNÍMI KOVOVÝMI NÁLITKY

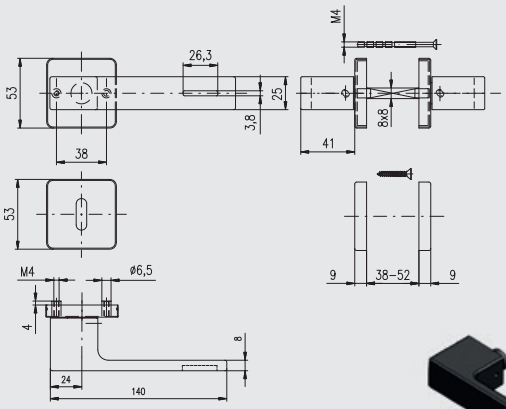

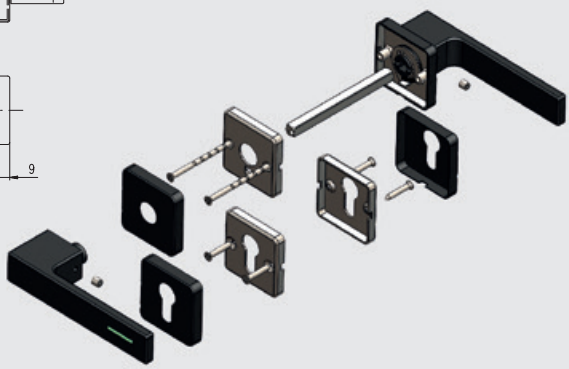

FONDI/H LUMINO

Z černá (RAL 9005)

Provedení	Černá	
cena	bez DPH	vč. DPH
BB, PZ	2.220,-	2.686,-
WC	2.580,-	3.122,-

RAVENA/H LUMINO

Z černá (RAL 9005)

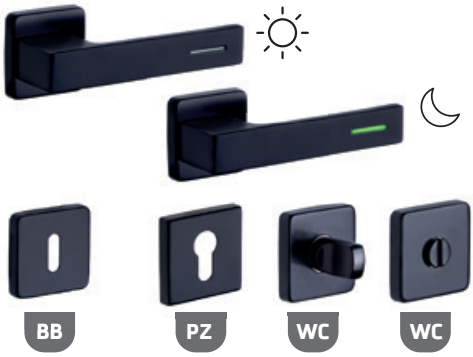

Provedení	Černá	
cena	bez DPH	vč. DPH
BB, PZ	2.250,-	2.723,-
WC	2.620,-	3.170,-

FONDI/H LUMINO

Z

Provedení	Nerez mat	
cena	bez DPH	vč. DPH
BB, PZ	2.220,-	2.686,-
WC	2.580,-	3.122,-

RAVENA/H LUMINO

Z

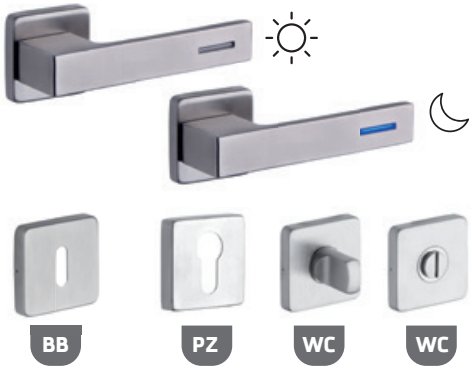

Provedení	Nerez mat	
cena	bez DPH	vč. DPH
BB, PZ	2.250,-	2.723,-
WC	2.620,-	3.170,-

SVĚTELNÝ ZDROJ

Řada LUMINO zahrnuje kování, které má kliky opatřeny světelným zdrojem. Jedná se o trubičky obsahující plyn, které jsou zalité do vyfrézovaných otvorů v klikách a vyzařují světlo, které je viditelné do vzdálenosti až 15 m. Použitý zdroj světla nepotřebuje ke své funkci žádné napájení, vyzařuje světlo nepřetržitě, a to až po dobu 15 let. Zdroj je vodotěsný a odolný vnějším vlivům (vysoké a nízké teplotě). Ve dne není toto světlo patrné, po setmění je jasně viditelné. Toto kování zjednodušuje orientaci v prostoru v noci a také v místech s nedostatečným dopadem denního světla.

DVEŘNÍ KOVÁNÍ NEREZOVÉ
- KRUHOVÉ ROZETY - DESIGN/N

- Ocelové tělo výztuhy
- Klasifikace dle EN 1906
- Spojovací materiál z nerezové oceli
- Na tloušťku dveří 38-52 mm (u provedení WC tloušťka dveří 38-43 mm)
- Kování obsahuje vratnou pružinu

Z KONSTRUKCE S FIXAČNÍMI KOVOVÝMI NÁLITKY

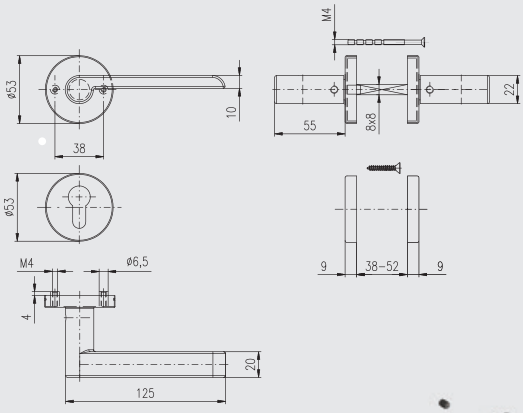

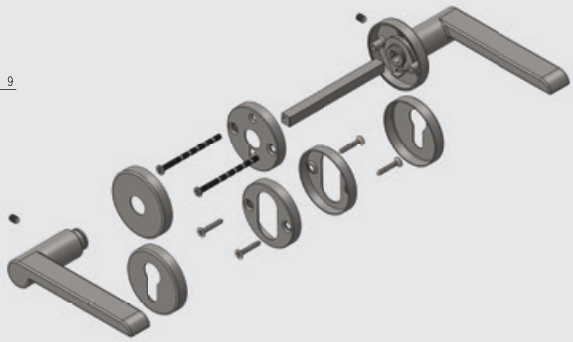

SOLDA/N S ČEPY

Z

Provedení	Nerez mat	
cena	bez DPH	vč. DPH
BB, PZ	575,-	696,-
WC	780,-	944,-

SOLDA/N S ČEPY

Z černá (RAL 9005)

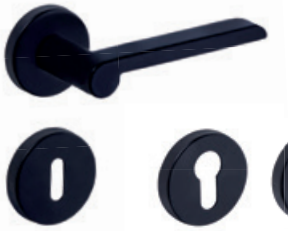

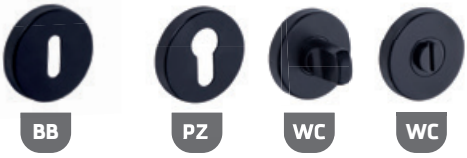

Provedení	Černá	
cena	bez DPH	vč. DPH
BB, PZ	985,-	1.192,-
WC	1.290,-	1.561,-

MESINA

Z

Provedení	Nerez mat	
cena	bez DPH	vč. DPH
BB, PZ	710,-	859,-
WC	915,-	1.107,-

MESINA

Z černá (RAL 9005)

Provedení	Černá	
cena	bez DPH	vč. DPH
BB, PZ	1.050,-	1.271,-
WC	1.355,-	1.640,-

DOPLŇKOVÉ KOVÁNÍ

K3 knoflík design se štítem kruhovým

Štíty design kruh WC

Štíty design kruhové

Provedení	Nerez mat		Černá	
cena	bez DPH	vč. DPH	bez DPH	vč. DPH
WC	250,-	303,-	370,-	448,-
klíč, vložka, slepý štít	95,-	115,-	250,-	303,-
K3 knoflík koule pevná se štítem	285,-	345,-	490,-	593,-

DVEŘNÍ KOVÁNÍ NEREZOVÉ
- KRUHOVÉ ROZETY

- Provedení nerez mat
- Ocelové tělo výztuhy
- Klasifikace dle EN 1906
- Spojovací materiál z nerezové oceli
- Na tloušťku dveří 38-52 mm (u provedení WC tloušťka dveří 38-43 mm)
- Kování obsahuje vratnou pružinu

KONSTRUKCE S PLASTOVÝMI VLOŽKAMI

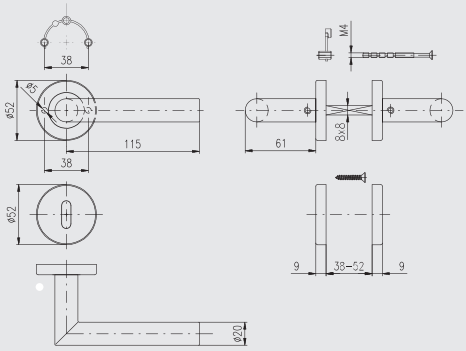

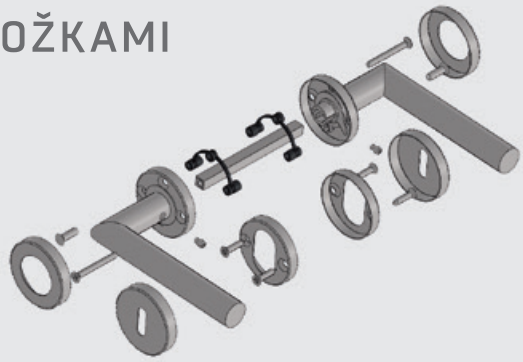

Z KONSTRUKCE S KOVOVÝMI ČEPY

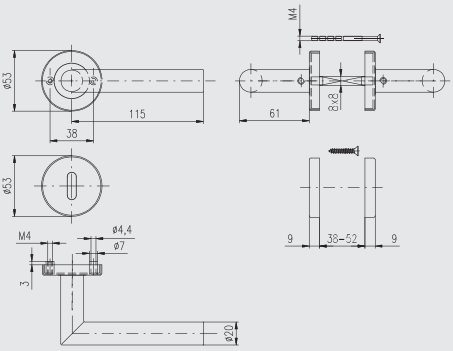

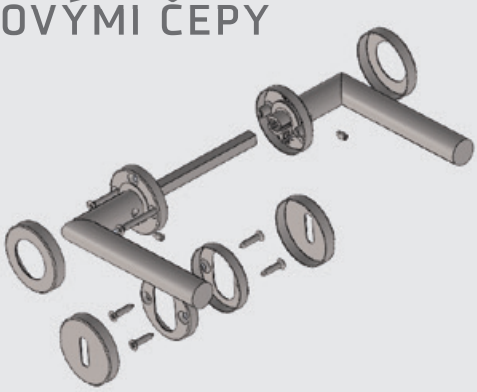

ALBACETE

Provedení	Nerez mat	
cena	bez DPH	vč. DPH
BB, PZ	260,-	315,-
WC	445,-	538,-

ALBACETE
OBJEKTOVÉ S ČEPY

Provedení	Nerez mat	
cena	bez DPH	vč. DPH
BB, PZ	350,-	424,-
WC	535,-	647,-
PANIK	630,-	762,-

* profil kliky

BERGAMO

Provedení	Nerez mat	
cena	bez DPH	vč. DPH
BB, PZ	250,-	303,-
WC	435,-	526,-

BERGAMO S ČEPY

Z 3

Provedení	Nerez mat	
cena	bez DPH	vč. DPH
BB, PZ	300,-	363,-
WC	485,-	587,-

BOLZANO S ČEPY

Z 3

Provedení	Nerez mat	
cena	bez DPH	vč. DPH
BB, PZ	410,-	496,-
WC	595,-	720,-

CORNO S ČEPY

Z 3

Provedení	Nerez mat	
cena	bez DPH	vč. DPH
BB, PZ	370,-	448,-
WC	555,-	672,-

CORTINA S ČEPY

Z 3

Provedení	Nerez mat	
cena	bez DPH	vč. DPH
BB, PZ	320,-	387,-
WC	505,-	611,-

FERARA

Provedení	Nerez mat	
cena	bez DPH	vč. DPH
BB, PZ	420,-	508,-
WC	605,-	732,-

* profil kliky

MILANO S ČEPY

Z 3

Provedení	Nerez mat	
cena	bez DPH	vč. DPH
BB, PZ	540,-	653,-
WC	725,-	877,-

NAPOLI

Provedení	Nerez mat	
cena	bez DPH	vč. DPH
BB, PZ	595,-	720,-
WC	780,-	944,-

PALERMO S ČEPY

Z 3 *

Provedení	Nerez mat	
cena	bez DPH	vč. DPH
BB, PZ	305,-	369,-
WC	490,-	593,-

PARMA

Provedení	Nerez mat	
cena	bez DPH	vč. DPH
BB, PZ	585,-	708,-
WC	770,-	932,-

VERONA S ČEPY

Z 3 *

Provedení	Nerez mat	
cena	bez DPH	vč. DPH
BB, PZ	365,-	442,-
WC	550,-	666,-

VIGO

*

Provedení	Nerez mat	
cena	bez DPH	vč. DPH
BB, PZ	260,-	315,-
WC	445,-	538,-

* profil kliky

VIGO S ČEPY

Z 3

ZÁRUKA 10 LET NEREZ-MAT

Provedení	Nerez mat	
cena	bez DPH	vč. DPH
BB, PZ	310,-	375,-
WC	495,-	599,-

DOPLŇKOVÉ KOVÁNÍ

Štíty - kruhové pro WC

Štíty - kruhové

Provedení	Nerez mat	
cena	bez DPH	vč. DPH
WC	250,-	303,-
WC s ukazatelem	250,-	303,-
klíč, vložku, slepý štít	95,-	115,-

Knoflík koule se štítem kruhovým

K1 pevný

K6 otočný

K8 sada knoflíků otočných (pevných)

K2 design pevný

Provedení	Nerez mat	
cena	bez DPH	vč. DPH
K1 koule pevná se štítem	285,-	345,-
K6 koule otočná se štítem	295,-	357,-
K8 koule otočné - pevné štíty	590,-	714,-
K2 knoflík DESIGN - pevný štít	285,-	345,-

* profil kliky

DVEŘNÍ KOVÁNÍ NEREZOVÉ
- ČTVERCOVÉ ROZETY

- Provedení nerez mat
- Ocelové tělo výztuhy
- Klasifikace dle EN 1906
- Spojovací materiál z nerezové oceli
- Na tloušťku dveří 38-52 mm (u provedení WC tloušťka dveří 38-43 mm)
- Kování obsahuje vratnou pružinu

KONSTRUKCE S PLASTOVÝMI VLOŽKAMI

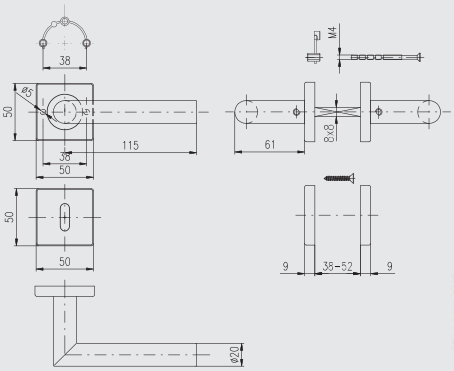

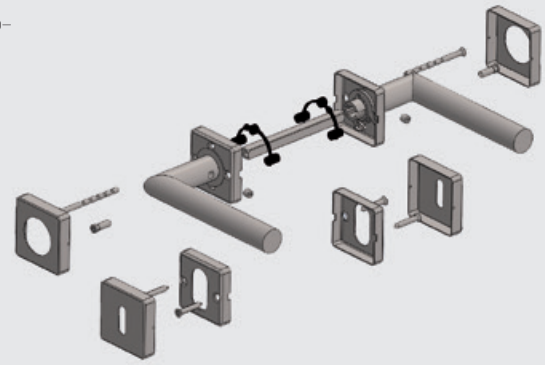

BOLOGNA/H

Provedení	Nerez mat	
cena	bez DPH	vč. DPH
BB, PZ	665,-	805,-
WC	860,-	1.041,-

MANDELO/H

Provedení	Nerez mat	
cena	bez DPH	vč. DPH
BB, PZ	490,-	593,-
WC	685,-	829,-

* profil kliky

MARSIA/H

BB PZ WC WC

Provedení	Nerez mat	
cena	bez DPH	vč. DPH
BB, PZ	710,-	859,-
WC	905,-	1.095,-

MILANO/H

BB PZ WC WC

Provedení	Nerez mat	
cena	bez DPH	vč. DPH
BB, PZ	585,-	708,-
WC	780,-	944,-

NOVARA/H

BB PZ WC WC

Provedení	Nerez mat	
cena	bez DPH	vč. DPH
BB, PZ	610,-	738,-
WC	805,-	974,-

PARMA/H

BB PZ WC WC

Provedení	Nerez mat	
cena	bez DPH	vč. DPH
BB, PZ	700,-	847,-
WC	895,-	1.083,-

TORINO/H

BB PZ WC WC

Provedení	Nerez lesk - mat	
cena	bez DPH	vč. DPH
BB, PZ	775,-	938,-
WC	970,-	1.174,-

TREVISO/H

BB PZ WC WC

Provedení	Nerez mat	
cena	bez DPH	vč. DPH
BB, PZ	690,-	835,-
WC	885,-	1.071,-

* profil kliky

VIGO/H

BB PZ WC WC

Provedení	Nerez mat	
cena	bez DPH	vč. DPH
BB, PZ	310,-	375,-
WC	505,-	611,-

ZÁRUKA 10 LET NEREZ-MAT

DOPLŇKOVÉ KOVÁNÍ

Štíty - čtvercové pro WC

Štíty - čtvercové

K4 - pevná koule se štítem čtvercovým

Provedení	Nerez mat	
cena	bez DPH	vč. DPH
WC	270,-	327,-
klíč, vložku, slepý štít	110,-	133,-
K4 knoflík koule pevná se štítem	330,-	399,-

* profil kliky

DOPLŇKOVÉ KOVÁNÍ + DVEŘNÍ MADLA

ROZLIŠOVACÍ ZNAKY

kruhové, samolepící, rozměr: ∅75 mm

ROZLIŠOVACÍ ZNAKY

čtvercové, samolepící, rozměr: 80x80 mm

DVEŘNÍ ZARÁŽKA K1

rozměr: ∅30 mm

Název	Nerez mat	
	bez DPH	vč. DPH
Znak rozlišovací kruhový nerez mat ø 75 mm	115,-	139,-
Znak rozlišovací čtvercový nerez mat 80x80 mm	130,-	157,-
Zarážka dveřní K1 nerez mat ø 30 mm	145,-	175,-

DVEŘNÍ MADLO U

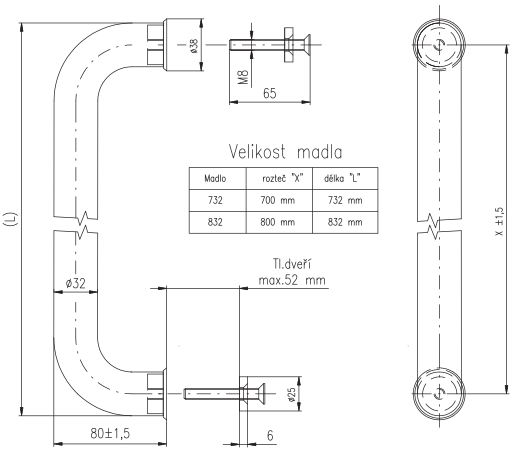

Provedení	Nerez mat	
rozměr délka/rozteč	bez DPH	vč. DPH
732/700 jednostranné	750,-	908,-
732/700 oboustranné	1.490,-	1.803,-
832/800 jednostranné	790,-	956,-
832/800 oboustranné	1.560,-	1.888,-
932/900 jednostranné	920,-	1113,-
slepý štít - pár	95,-	115,-

Madla lze vyrobit na zakázku i v provedení RAL dle vzorníku na str. 51

* Slepé rozety pro jednostranná madla nejsou součástí balení

KOVÁNÍ NA POSUVNÉ DVEŘE - MUŠLE

KULATÁ

rozměr: ∅50 mm

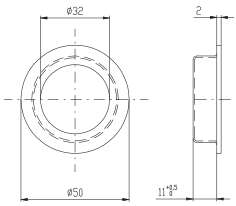

Provedení	Nerez mat	
cena	bez DPH	vč. DPH
kulatá	80,-	97,-

OVÁLNÁ

rozměr: 120 mm

Provedení	Nerez mat		Černá	
cena	bez DPH	vč. DPH	bez DPH	vč. DPH
oválná	142,-	172,-	230,-	278,-

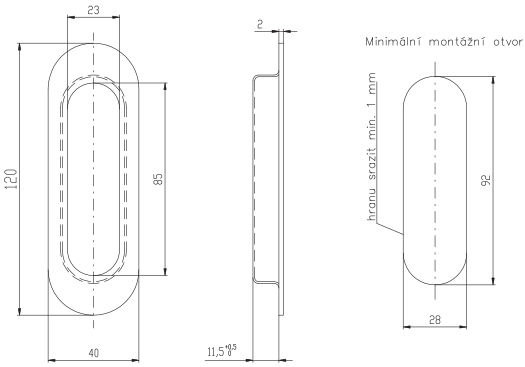

HRANATÁ

rozměr: 120 mm

Provedení	Nerez mat		Černá	
cena	bez DPH	vč. DPH	bez DPH	vč. DPH
hranatá 120	142,-	172,-	230,-	278,-

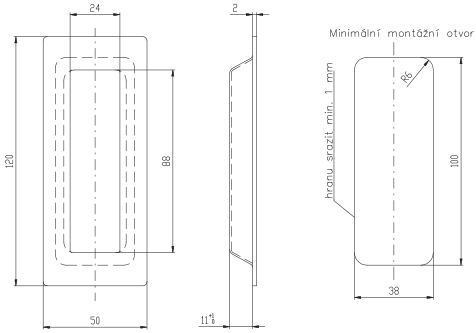

HRANATÁ

rozměr: 150 mm

Provedení	Nerez mat		Černá	
cena	bez DPH	vč. DPH	bez DPH	vč. DPH
hranatá 150	175,-	212,-	275,-	333,-

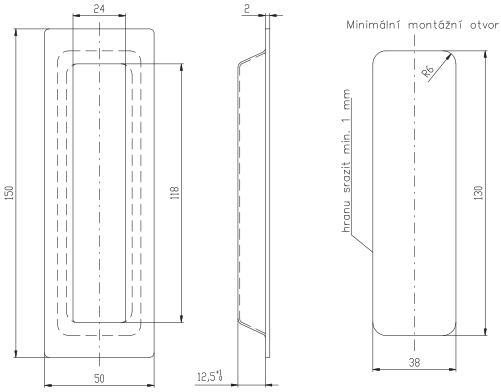

KOVÁNÍ NA POSUVNÉ DVEŘE - MUŠLE

HRANATÁ SE ZAJIŠTĚNÍM

rozměr: 50x120 mm

Provedení	Nerez mat	
cena	bez DPH	vč. DPH
mušle hranatá se zaj.	700,-	847,-

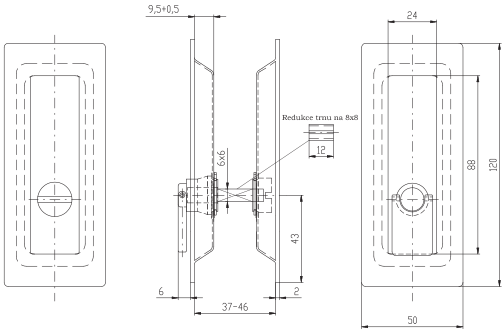

HRANATÁ SE ZAJIŠTĚNÍM SLIM

rozměr: 50x120 mm

Provedení	Nerez mat	
cena	bez DPH	vč. DPH
mušle hranatá se zaj.	790,-	956,-

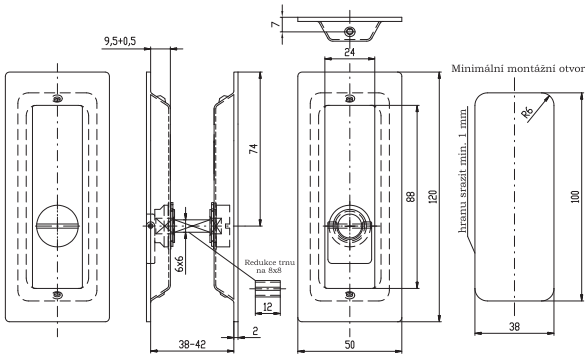

ZADLABACÍ ZÁMEK pro posuvné dveře

Provedení	Nerez mat	
cena	bez DPH	vč. DPH
zadlabací zámek	270,-	327,-

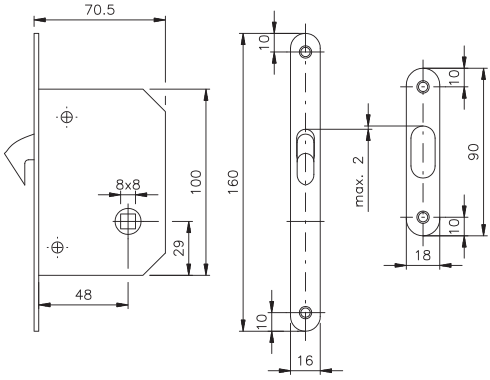

KOVÁNÍ NA POSUVNÉ DVEŘE

ČELNÍ ÚCHYT ČTVERCOVÝ

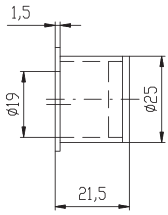

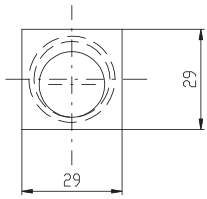

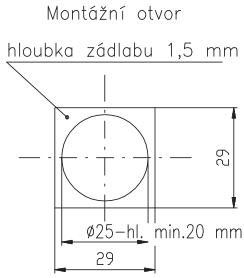

Provedení	Nerez mat		Černá	
cena	bez DPH	vč. DPH	bez DPH	vč. DPH
čelní úchyt	130,-	157,-	210,-	254,-

DVEŘNÍ ZAVÍRAČ

GEZE TS 2000

Síla zavírače: velikost 2/4/5 dle normy EN 1154
Šířka křídla: do 1250 mm
Hmotnost křídla: max. 100 kg

Provedení	Stříbrná barva	
cena	bez DPH	vč. DPH
GEZE 2000	1.260,-	1.525,-

CYLINDRICKÉ VLOŽKY

Cylindrická vložka FAB 200RSB – nikl matný

vložka je 5stavítková se zvýšenou ochranou proti odvrtání, disponuje předním dorazem – patentovaná technologie FAB RS. Součástí balení jsou 3 klíče a identifikační karta. Certifikace RC3.

Typ vložky

cena	bez DPH	vč. DPH
200RSBDNM/29+35 3KL.	450,-	545,-
200RSBDNM/29+40 3KL.	544,-	658,-
200RSBDNM/29+45 3KL.	576,-	697,-
200RSBDNM/29+50 3KL.	608,-	736,-
200RSBDNM/35+40 3KL.	576,-	697,-
200RSBDNM/35+45 3KL.	608,-	736,-
200RSBDNM/35+50 3KL.	640,-	774,-
200RSBDNM/40+45 3KL.	640,-	774,-
200RSBDNM/40+50 3KL.	672,-	813,-
202RSBDNM/29+35 3KL.S ČERNÝM KNOFLÍKEM	724,-	876,-
202RSBDNM/29+40 3KL.S ČERNÝM KNOFLÍKEM	756,-	915,-

Cylindrická vložka FAB 200RSG – nikl matný

vložka je 5stavítková se zvýšenou bezpečností, disponuje předním dorazem – patentovaná technologie doraz RSG. Součásti balení jsou 3 klíče a identifikační karta.

Typ vložky

cena	bez DPH	vč. DPH
200RSGDNM/29+35 5KL.	615,-	744,-
200RSGDNM/29+40 3KL	710,-	859,-
200RSGDNM/29+45 3KL.	732,-	886,-
200RSGDNM/29+50 3KL.	764,-	924,-
200RSGDNM/35+40 3KL.	732,-	886,-
200RSGDNM/35+45 3KL.	764,-	924,-
200RSGDNM/35+50 3KL.	796,-	963,-
200RSGDNM/40+45 3KL.	796,-	963,-
200RSGDNM/40+50 3KL.	828,-	1.002,-
202RSGDNM/29+35 3KL.S ČERNÝM KNOFLÍKEM	786,-	951,-
202RSGDNM/29+40 3KL.S ČERNÝM KNOFLÍKEM	820,-	992,-

Cylindrická vložka EVVA G550 – nikl matný

vložka pro vyšší zabezpečení je díky kaleným kolíkům a tvarované destičce odolná proti odvrtání; tvarované blokovací kolíky a překrytý profil zajišťují ochranu vůči vyhmatání. Je také odolná vůči bumpingu – chráněna tvarem stavítek, systém ABS. Součásti balení je 5 klíčů a bezpečnostní karta.

U vložek EVVA zajistíme i dodávku systému generálního klíče.

Typ vložky

cena	bez DPH	vč. DPH
G550 31+36 5KL.	615,-	744,-
G550 31+41 5KL.	710,-	859,-
G550 31+46 5KL.	732,-	886,-
G550 31+51 5KL.	764,-	924,-
G550 36+41 5KL.	732,-	886,-
G550 36+46 5KL.	764,-	924,-
G550 36+51 5KL.	796,-	963,-
G550 41+46 5KL.	796,-	963,-
G550 41+51 5KL.	828,-	1.002,-
G550 31+36 5KL. S ČERNÝM KNOFLÍKEM	786,-	951,-
G550 31+41 5KL.S ČERNÝM KNOFLÍKEM	820,-	992,-

Ceny vložek jsou aktuální k datu vydání katalogu a mohou se v průběhu roku měnit v závislosti na změně cen jednotlivých výrobců.

EXCLUSIVE

klika-klika

klika-knoflík

Knoflík design pro povrch nerez mat

Provedení	Cr nerez		Nerez mat	
cena	bez DPH	vč. DPH	bez DPH	vč. DPH
BB, PZ	650,-	787,-	770,-	932,-
klika-knoflík	667,-	807,-	787,-	952,-
WC	826,-	999,-	1.022,-	1.237,-

804

klika-klika

klika-knoflík

Provedení	Cr nerez	
cena	bez DPH	vč. DPH
BB, PZ	433,-	524,-
klika-knoflík	447,-	541,-
WC	607,-	734,-

BRIT

Knoflík design pro povrch nerez mat

Provedení	Nerez mat	
cena	bez DPH	vč. DPH
BB, PZ	804,-	973,-
klika-knoflík	821,-	993,-
WC	1.057,-	1.279,-

MONET

Knoflík design pro povrch nerez mat

Provedení	Nerez mat	
cena	bez DPH	vč. DPH
BB, PZ	437,-	529,-
klika-knoflík	454,-	549,-
WC	844,-	1.021,-

TEMPO

Provedení	Nerez mat	
cena	bez DPH	vč. DPH
klika-klika PZ	941,-	1.139,-
klika-madlo PZ	988,-	1.195,-

MONZUN

Provedení	Nerez mat	
cena	bez DPH	vč. DPH
klika-klika PZ	678,-	820,-
klika-madlo PZ	792,-	958,-

SURIVAL/30

Provedení	Nerez mat	
cena	bez DPH	vč. DPH
klika-klika PZ	1.003,-	1.214,-
klika-madlo PZ	1.220,-	1.476,-

SURIVAL/46

Provedení	Nerez mat	
cena	bez DPH	vč. DPH
klika-klika PZ	1.091,-	1.320,-
klika-madlo PZ	1.326,-	1.604,-

BRIT/SNH

Provedení	Nerez mat	
cena	bez DPH	vč. DPH
BB, PZ	890,-	1.077,-
klika-knoflík	908,-	1.099,-
WC	1.143,-	1.383,-

EXCLUSIVE/SNH

Provedení	Cr nerez		Nerez mat	
cena	bez DPH	vč. DPH	bez DPH	vč. DPH
BB, PZ	736,-	891,-	856,-	1.036,-
klika-knoflík	752,-	910,-	873,-	1.056,-
WC	912,-	1.104,-	1.108,-	1.341,-

PANIKOVÉ KOVÁNÍ

Univerzální kování pro široký sortiment zadlabacích zámků s panikovou funkcí - možné použít na únikových cestách dle EN179.

850 BORA/8 (s děleným čtyřhranem) - s vratným mechanismem

klika-klika

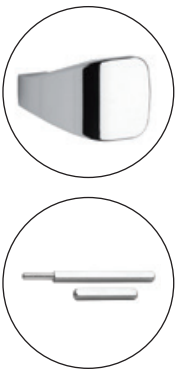

DIN EN 179

Provedení: pravé, levé
Rozteč: 72 mm, 92 mm
Tloušťka dveří: 40-75 mm
Pozn.: kování je dodávané s děleným čtyřhranem, součástí balení jsou i redukce 9x9 mm (možno dokoupit i redukce 10x10 mm), každá klika je osazena vratným mechanismem.

Provedení	Nerez mat	
cena	bez DPH	vč. DPH
kl.-kl.	1.720,-	2.081,-
kl.-madlo	1.612,-	1.951,-

850 BORA/5 (s děleným čtyřhranem) - bez vratného mechanismu

klika-klika

klika-madlo

DIN EN 179

Provedení: pravé, levé
Rozteč: 72 mm, 92 mm
Tloušťka dveří: 55-75 mm
Pozn.: kování je dodávané s děleným čtyřhranem (možno dokoupit i redukce 9x9 i 10x10 mm), kování neobsahuje vratný mechanismus.

Provedení	Nerez mat	
cena	bez DPH	vč. DPH
kl.-kl.	937,-	1.134,-
kl.-madlo	1.099,-	1.330,-

DVEŘNÍ MADLO **ALFA - nerez mat, černá**

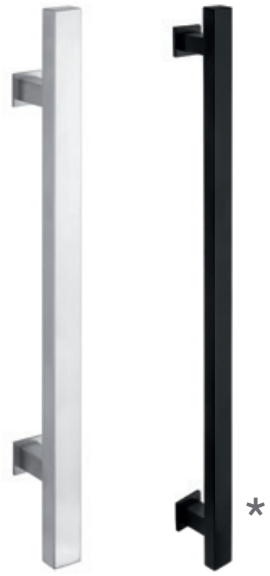

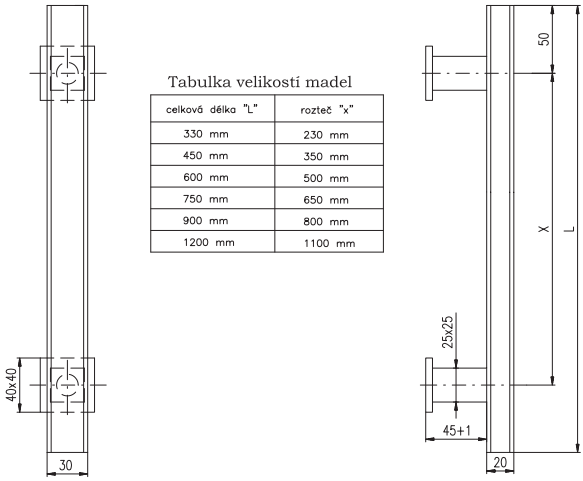

Tabulka velikostí madel

celková délka "L"	rozteč "x"
330 mm	230 mm
450 mm	350 mm
600 mm	500 mm
750 mm	650 mm
900 mm	800 mm
1200 mm	1100 mm

Madlo je určeno k montáži na dveře šrouby M6. Je možné ho použít i na vnější prostředí. K madlu je potřeba objednat příslušný montážní materiál (viz. obrázky níže).

Jednostranná montáž
do 50 mm - 5088000000
nad 50 mm - 5088010000

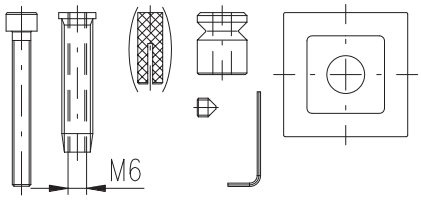

Oboustranná montáž
5588020000

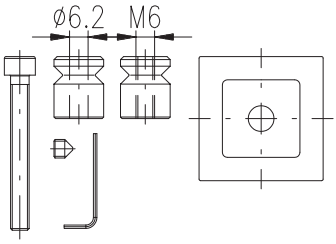

Jednostranná montáž skleněné dveře
5588030000

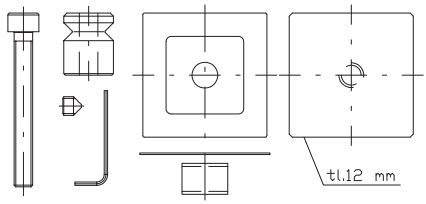

Oboustranná montáž skleněné dveře
5588040000

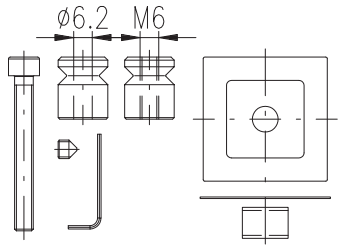

Provedení	Nerez mat							
	jednostranné		oboustranné		jednostranné na sklo		oboustranné na sklo	
délka/rozteč	bez DPH	vč. DPH	bez DPH	vč. DPH	bez DPH	vč. DPH	bez DPH	vč. DPH
330/230	1.554,-	1.880,-	3.103,-	3.755,-	2.261,-	2.736,-	3.103,-	3.755,-
450/350	1.610,-	1.948,-	3.216,-	3.891,-	2.317,-	2.804,-	3.216,-	3.891,-
600/500,	1.678,-	2.030,-	3.349,-	4.052,-	2.385,-	2.886,-	3.349,-	4.052,-
750/650	1.813,-	2.193,-	3.618,-	4.378,-	2.520,-	3.049,-	3.618,-	4.378,-
900/800	1.936,-	2.343,-	3.867,-	4.679,-	2.644,-	3.199,-	3.867,-	4.679,-
1200/1100	1.976,-	2.391,-	3.946,-	4.774,-	2.683,-	3.247,-	3.946,-	4.774,-

* madla lze vyrobit na zakázku i v provedení RAL dle vzorníku na str. 51

DVEŘNÍ MADLO **BETA - nerez mat**

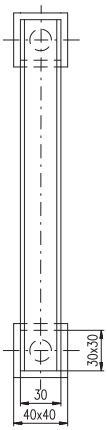

Tabulka velikostí madel

celková délka "L"	rozteč "x"
260 mm	230 mm
380 mm	350 mm
530 mm	500 mm
680 mm	650 mm
830 mm	800 mm
1030 mm	1000 mm
1230 mm	1200 mm

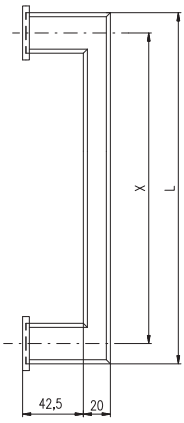

Madlo je určeno k montáži na dveře šrouby M6. Je možné ho použít i na vnější prostředí. K madlu je potřeba objednat příslušný montážní materiál (viz. obrázky níže).

Jednostranná montáž
do 50 mm - 5088050000
nad 50 mm - 5088060000

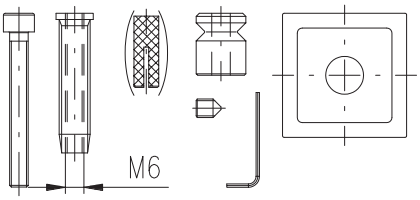

Oboustranná montáž
5588070000

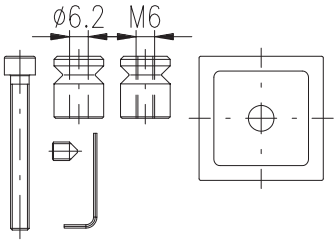

Jednostranná montáž skleněné dveře
5588080000

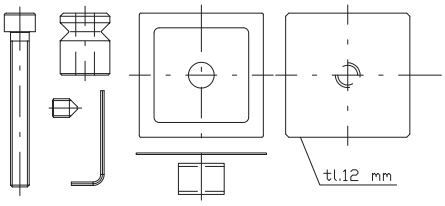

Oboustranná montáž skleněné dveře
5588090000

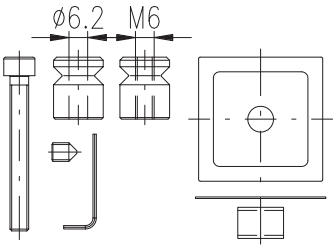

Provedení	Nerez mat							
	jednostranné		oboustranné		jednostranné na sklo		oboustranné na sklo	
délka/rozteč	bez DPH	vč. DPH	bez DPH	vč. DPH	bez DPH	vč. DPH	bez DPH	vč. DPH
260/230	2.624,-	3.175,-	5.243,-	6.344,-	3.330,-	4.029,-	5.243,-	6.344,-
380/350	2.681,-	3.244,-	5.355,-	6.480,-	3.387,-	4.099,-	5.355,-	6.480,-
530/500	2.712,-	3.282,-	5.420,-	6.559,-	3.418,-	4.136,-	5.420,-	6.559,-
680/650	2.748,-	3.325,-	5.488,-	6.641,-	3.454,-	4.179,-	5.488,-	6.641,-
830/800	2.804,-	3.393,-	5.601,-	6.778,-	3.510,-	4.247,-	5.601,-	6.778,-
1030/1000	2.927,-	3.541,-	5.849,-	7.077,-	3.633,-	4.396,-	5.849,-	7.077,-
1230/1200	2.981,-	3.607,-	5.955,-	7.206,-	3.687,-	4.461,-	5.955,-	7.206,-

Madla lze vyrobit na zakázku i v provedení RAL dle vzorníku na str. 51

DVEŘNÍ MADLO **GAMA - nerez mat**

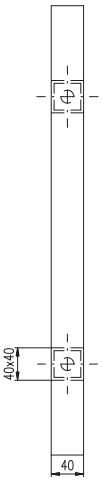

Tabulka velikostí madel

celková délka "L"	rozteč "x"
550 mm	350 mm
850 mm	650 mm
1000 mm	800 mm
1200 mm	1000 mm

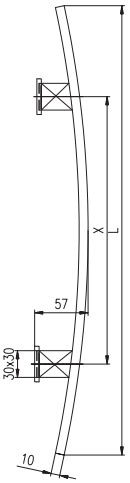

Madlo je určeno k montáži na dveře šrouby M6. Je možné ho použít i na vnější prostředí. K madlu je potřeba objednat příslušný montážní materiál (viz. obrázky níže).

Jednostranná montáž
do 50 mm - 5088100000
nad 50 mm - 5088110000

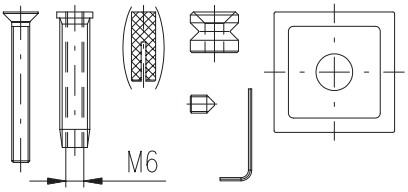

Oboustranná montáž
5588120000

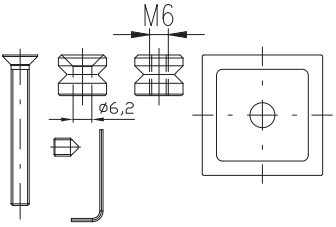

Jednostranná montáž skleněné dveře
5588130000

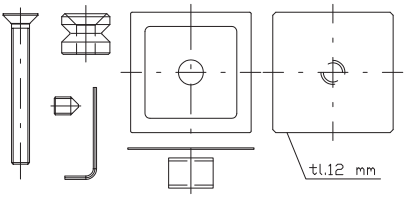

Oboustranná montáž skleněné dveře
5588140000

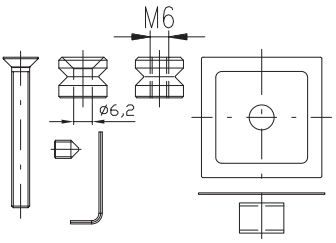

Provedení	Nerez mat							
	jednostranné		oboustranné		jednostranné na sklo		oboustranné na sklo	
délka/rozteč	bez DPH	vč. DPH	bez DPH	vč. DPH	bez DPH	vč. DPH	bez DPH	vč. DPH
550/350	1.268,-	1.534,-	2.530,-	3.062,-	1.974,-	2.388,-	2.530,-	3.062,-
850/650	1.478,-	1.788,-	2.950,-	3.570,-	2.184,-	2.643,-	2.950,-	3.570,-
1000/800	1.650,-	1.997,-	3.296,-	3.988,-	2.357,-	2.852,-	3.296,-	3.988,-
1200/1000	1.965,-	2.377,-	3.924,-	4.748,-	2.671,-	3.232,-	3.924,-	4.748,-

Madla lze vyrobit na zakázku i v provedení RAL dle vzorníku na str. 51

DVEŘNÍ MADLO **DELTA - nerez mat**

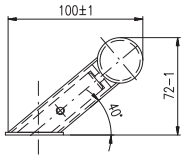

Tabulka velikostí madel

celková délka "L"	rozteč "x"
300 mm	200 mm
400 mm	300 mm
500 mm	300 mm
600 mm	400 mm
800 mm	600 mm
1000 mm	700 mm
1200 mm	900 mm
1800 mm	1400 mm

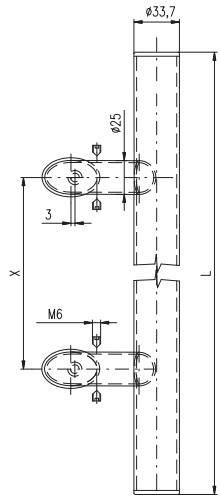

Madlo je určeno k montáži na dveře šrouby M6. Je možné ho použít i na vnější prostředí. K madlu je potřeba objednat příslušný montážní materiál (viz. obrázky níže).

Jednostranná montáž
do 50 mm - 5088200000
nad 50 mm - 5088210000

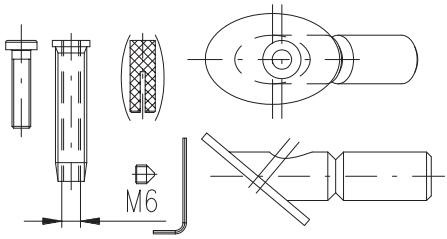

Oboustranná montáž
5588220000

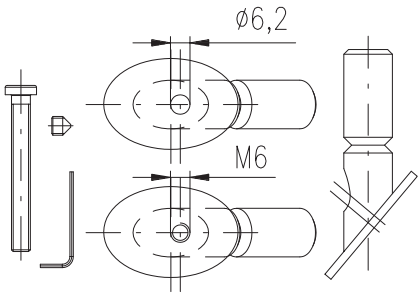

Provedení	Nerez mat			
	jednostranné		oboustranné	
délka/rozteč	bez DPH	vč. DPH	bez DPH	vč. DPH
300/200	1.390,-	1.682,-	2.775,-	3.357,-
400/300	1.634,-	1.977,-	3.260,-	3.945,-
500/300	1.666,-	2.016,-	3.327,-	4.026,-
600/400	1.727,-	2.090,-	3.448,-	4.172,-
800/600	1.922,-	2.326,-	3.838,-	4.643,-
1000/700	1.976,-	2.391,-	3.946,-	4.774,-
1200/900	2.063,-	2.497,-	4.120,-	4.986,-
1800/1400	2.318,-	2.805,-	4.629,-	5.601,-

Madla lze vyrobit na zakázku i v provedení RAL dle vzorníku na str. 51

DVEŘNÍ MADLO **OMEGA - nerez mat**

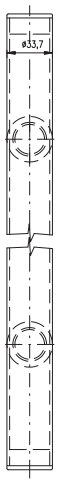

Tabulka velikostí madel

celková délka "L"	rozteč "x"
400 mm	300 mm
600 mm	400 mm
800 mm	600 mm
1000 mm	700 mm
1200 mm	900 mm
1800 mm	1400 mm

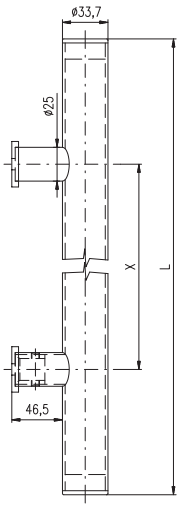

Madlo je určeno k montáži na dveře šrouby M6. Je možné ho použít i na vnější prostředí. K madlu je potřeba objednat příslušný montážní materiál (viz. obrázky níže).

Jednostranná montáž
do 50 mm - 5088150000
nad 50 mm - 5088160000

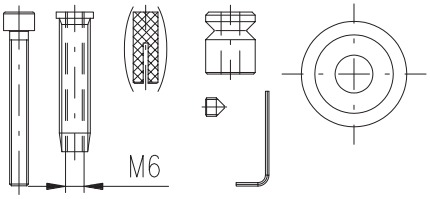

Oboustranná montáž
5588170000

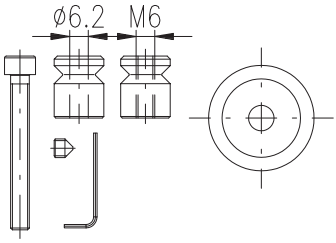

Jednostranná montáž skleněné dveře
5588180000

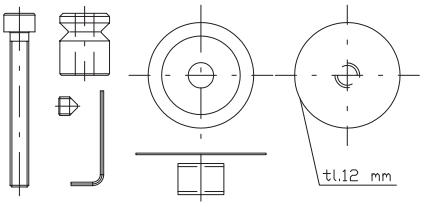

Oboustranná montáž skleněné dveře
5588190000

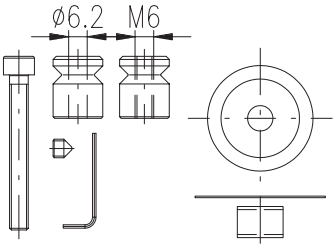

Provedení	Nerez mat							
	jednostranné		oboustranné		jednostranné na sklo		oboustranné na sklo	
délka/rozteč	bez DPH	vč. DPH	bez DPH	vč. DPH	bez DPH	vč. DPH	bez DPH	vč. DPH
400/300	1.358,-	1.643,-	2.709,-	3.278,-	2.179,-	2.636,-	2.938,-	3.555,-
600/400	1.424,-	1.723,-	2.841,-	3.438,-	2.244,-	2.716,-	3.070,-	3.715,-
800600	1.545,-	1.870,-	3.085,-	3.732,-	2.367,-	2.864,-	3.313,-	4.009,-
1000/700	1.678,-	2.030,-	3.348,-	4.051,-	2.498,-	3.023,-	3.577,-	4.328,-
1200/900	1.843,-	2.230,-	3.678,-	4.451,-	2.663,-	3.223,-	3.907,-	4.728,-
1800/1400	2.118,-	2.563,-	4.231,-	5.119,-	2.939,-	3.556,-	4.460,-	5.396,-

Madla lze vyrobit na zakázku i v provedení RAL dle vzorníku na str. 51

HLAVNÍ KONSTRUKČNÍ PARAMETRY BK RN

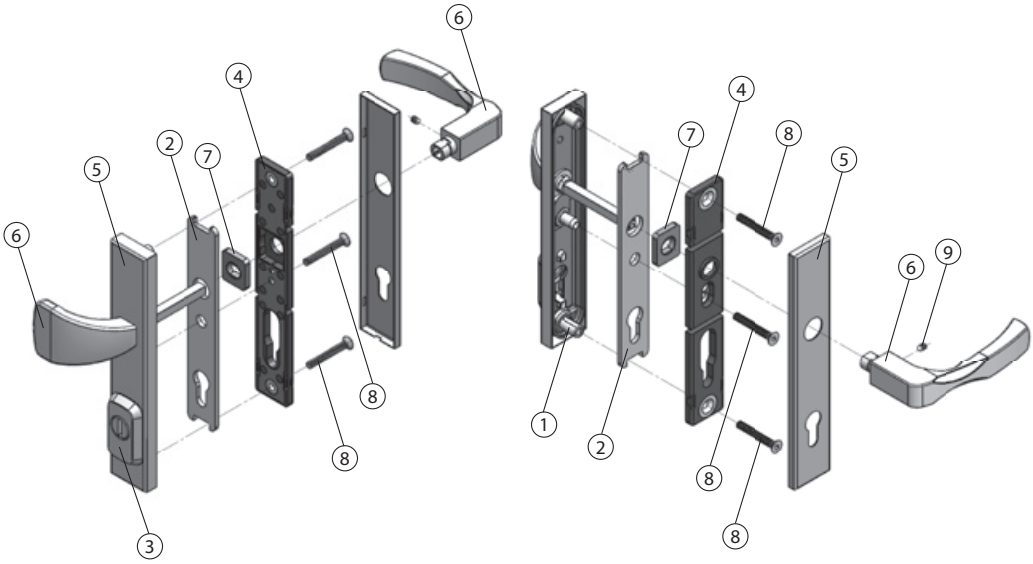

1. **Výztuha vnějšího štítu** – výlisek z ocelového plechu s čepy se závity
2. **Krycí deska** – ocelový výlisek tl. 4 mm, kalený na tvrdost 52 HRc
3. **Bezpečnostní kryt vložky** – nerezový odlitek s unášecím kroužkem odolným vůči odvrtání, tvrdost unášecího kroužku min. 50 HRc
4. **Tělo vnitřního štítu s výztuhou**
5. **Vnitřní a vnější štít z nerezové oceli**
6. **Kliky a madla vyrobené z nerezové oceli**
7. **Vratný mechanismus**
8. **Pevnostní šrouby M6** třídy 8.8, poskytující pevné a odolné spojení vnitřního a vnějšího štítu
9. **Stavěcí šroub s hrotem** k uchycení vnitřní kliky

PRO POUŽITÍ NA POŽÁRNĚ ODOLNÝCH DVEŘÍCH

BK RN1 FONDI

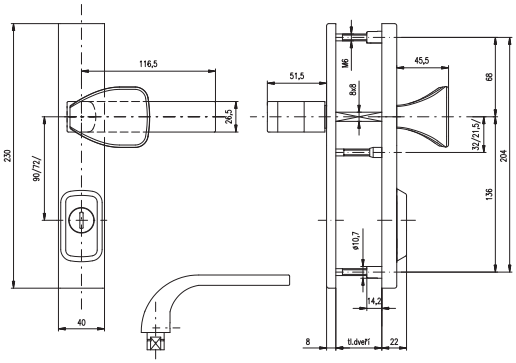

Rozteč: 72, 90
Tloušťka dveří: 38-50 mm
Spojovací materiál: str. 48
Vložka nesmí na vnější straně vyčnívat více než 15,5 mm nad plochou dveří.

BK RN4 FONDI

BK RN802 FONDI

BK RN807 FONDI

BK RN1 FONDI
černá (RAL 9005)

MADLO LUMINO

MADLO LUMINO
černá (RAL 9005)

Provedení	Nerez mat		Černá	
cena	bez DPH	vč. DPH	bez DPH	vč. DPH
BK RN1 FONDI	2.339,-	2.830,-	2.420,-	2.928,-
BK RN4 FONDI	2.339,-	2.830,-	2.420,-	2.928,-
BK RN802 FONDI	1.396,-	1.689,-	1.477,-	1.787,-
BK RN807 FONDI	1.396,-	1.689,-	1.477,-	1.787,-
*PŘÍPLATEK ZA MADLO LUMINO	530,-	641,-	530,-	641,-

* příplatek k ceně kování za provedení LUMINO

BK RN1 MANDELO

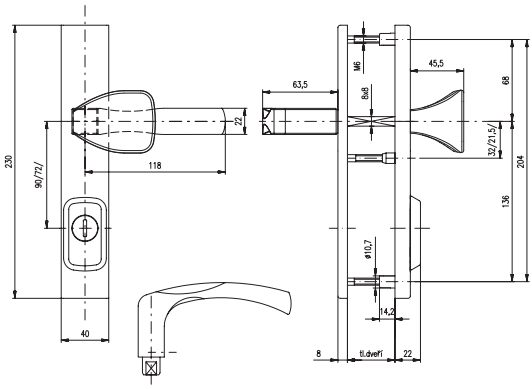

Rozteč: 72, 90
Tloušťka dveří: 38-50 mm
Spojovací materiál: str. 48
Vložka nesmí na vnější straně vyčnívat více než 15,5 mm nad plochou dveří.

BK RN4 MANDELO

BK RN802 MANDELO

BK RN807 MANDELO

Provedení	Nerez mat		Černá	
cena	bez DPH	vč. DPH	bez DPH	vč. DPH
BK RN 1 MANDELO	2.339,-	2.830,-	2.420,-	2.928,-
BK RN4 MANDELO	2.339,-	2.830,-	2.420,-	2.928,-
BK RN802 MANDELO	1.396,-	1.689,-	1.477,-	1.787,-
BK RN807 MANDELO	1.396,-	1.689,-	1.477,-	1.787,-
*PŘÍPLATEK ZA MADLO LUMINO	530,-	641,-	530,-	641,-

MADLO LUMINO

3

* příplatek k ceně kování za provedení LUMINO

HLAVNÍ KONSTRUKČNÍ PARAMETRY BK RX

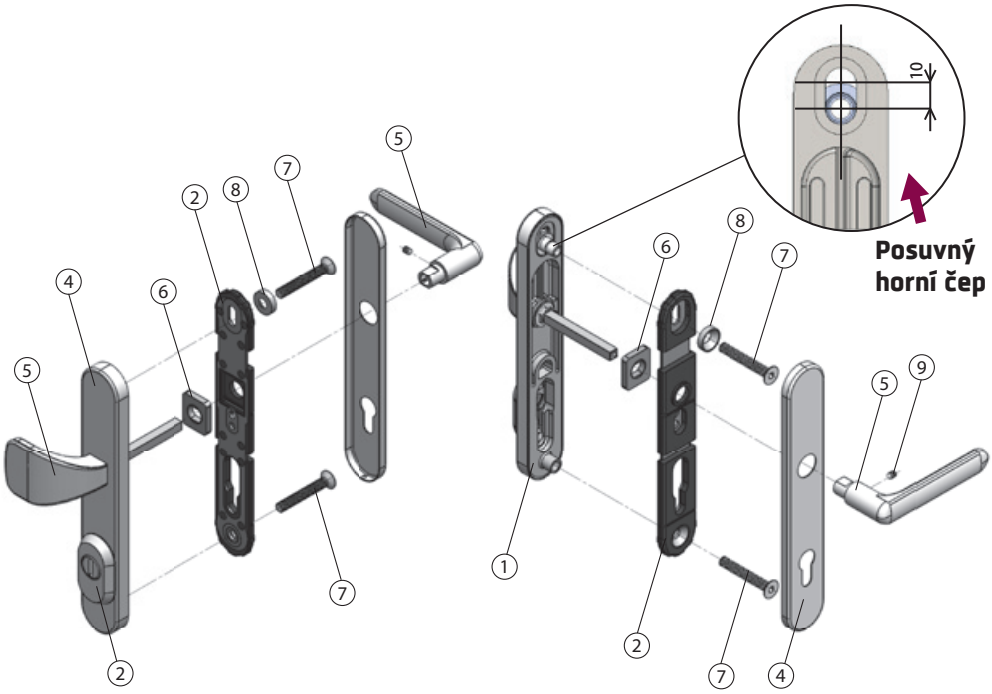

POSUVNÝ HORNÍ ČEP UMOŽŇUJE MĚNIT ROZTEČ HORNÍHO ŠROUBU OD KLIKY V ROZMEZÍ 68-78 MM.

1. **Výztuha vnějšího štítu s posuvným horním čepem** – masivní ocelový odlitek
2. **Bezpečnostní kryt vložky** – nerezový odlitek s unášecím kroužkem odolným vůči odvrtání, tvrdost unášecího kroužku min. 50 HRc
3. **Tělo vnitřního štítu s výztuhou**
4. **Vnitřní a vnější štít z nerezové oceli**
5. **Kliky a madla vyrobené z nerezové oceli nebo zinkoslitiny** s galvanickým pokovením a jsou odolné vůči vnějšímu prostředí
6. **Vratný mechanismus**
7. **Pevnostní šrouby M8 třídy 8.8**, poskytující pevné a odolné spojení vnitřního a vnějšího štítu
8. **Tvarová podložka hlavy horního šroubu**
9. **Stavěcí šroub s hrotem** k uchycení vnitřní kliky

PRO POUŽITÍ NA POŽÁRNĚ ODOLNÝCH DVEŘÍCH

RX1-50 SOLID

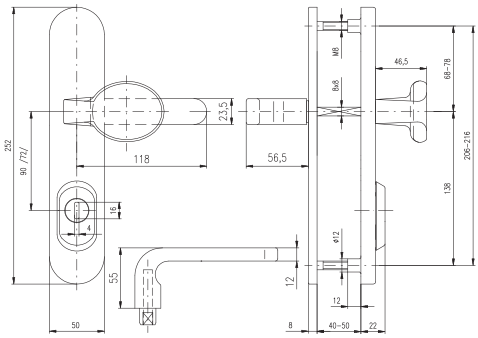

Rozteč: 72, 90, (92) mm
Tloušťka dveří: 40-50 mm, (66-75 mm)
Spojovací materiál: str. 47
Vložka nesmí na vnější straně vyčnívat více než 15,5 mm nad plochou dveří.

RX4-50 SOLID

RX802-50 SOLID

RX807-50 SOLID

Provedení	Nerez mat	
cena	bez DPH	vč. DPH
RX1-50 SOLID	2.796,-	3.383,-
RX4-50 SOLID	2.815,-	3.406,-
RX802-50 SOLID	1.834,-	2.219,-
RX807-50 SOLID	1.869,-	2.261,-

RX1-50 EXCLUSIVE

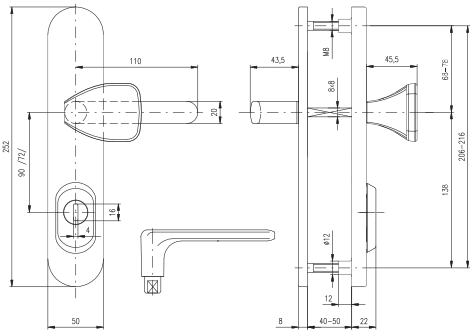

Rozteč: 72, 90, (92) mm
Tloušťka dveří: 40-50 mm, (66-75 mm)
Spojovací materiál: str. 47
Vložka nesmí na vnější straně vyčnívat více než 15,5 mm nad plochou dveří.

RX4-50 EXCLUSIVE

RX802-50 EXCLUSIVE

RX807-50 EXCLUSIVE

Provedení	Nerez mat		Cr nerez	
cena	bez DPH	vč. DPH	bez DPH	vč. DPH
RX1-50 EXCLUSIVE	2.502,-	3.027,-	2.329,-	2.818,-
RX4-50 EXCLUSIVE	2.522,-	3.052,-	2.347,-	2.840,-
RX802-50 EXCLUSIVE	1.540,-	1.863,-	1.367,-	1.654,-
RX807-50 EXCLUSIVE	1.576,-	1.907,-	1.400,-	1.694,-
*PŘÍPLATEK ZA MADLO LUMINO	530,-	641,-		

MADLO LUMINO

* příplatek k ceně kování za provedení LUMINO

RX1 ASTRA

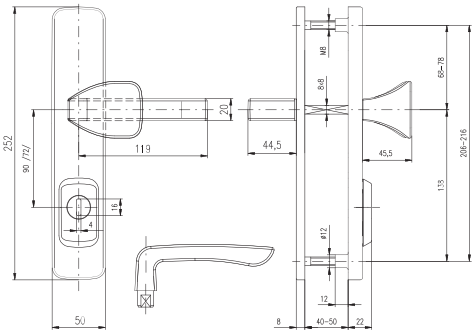

Rozteč: 72, 90, (92) mm
Tloušťka dveří: 40-50 mm, (66-75 mm)
Spojovací materiál: str. 47
Vložka nesmí na vnější straně vyčnívat více než 15,5 mm nad plochou dveří.

RX4 ASTRA

RX802 ASTRA

RX807 ASTRA

Provedení	Nerez mat		Cr nerez	
cena	bez DPH	vč. DPH	bez DPH	vč. DPH
RX1 ASTRA	2.766,-	3.347,-	2.592,-	3.136,-
RX4 ASTRA	2.794,-	3.381,-	2.618,-	3.168,-
RX802 ASTRA	1.634,-	1.977,-	1.457,-	1.763,-
RX807 ASTRA	1.649,-	1.995,-	1.474,-	1.784,-
*PŘÍPLATEK ZA MADLO LUMINO	530,-	641,-		

MADLO LUMINO

3 ★★★

* příplatek k ceně kování za provedení LUMINO

BK RX802-40 PANIK

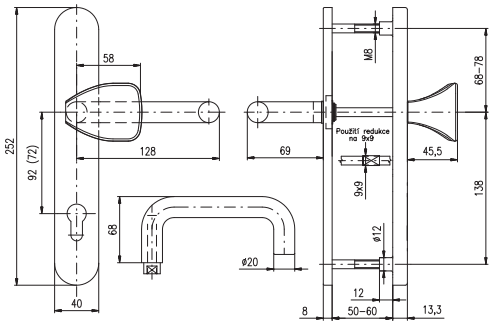

Rozteč: 72, 90 mm
Tloušťka dveří: 50-60 mm
Univerzální kování pro široký sortiment zadl. zámků s panikovou funkcí. Tvar kliky U-možné použít na únikových cestách dle EN179.
Dělený čtyřhran 8x8 mm, součástí balení je i redukce 9x9mm (možno dokoupit i redukci 10x10). U provedení klika-madlo jedna pružiny kliky (u klika-klika dvě pružiny. Kování je funkční pouze na dveřích otevíraných ven.
Pozn.: nutné objednat dle orientace dveří (L-P). Vyobrazené kování je levé provedení.

BK RX807-40 PANIK

Vratná pružina u obou klik
Dělený čtřhran 8x8

ZÁRUKA 10 LET NEREZ-MAT

Provedení	Nerez mat	
cena	bez DPH	vč. DPH
BK RX802-40 PANIK	1.956,-	2.367,-
BK RX807-40 PANIK	2.286,-	2.766,-

3 ★★★

RX1/H RAVENA

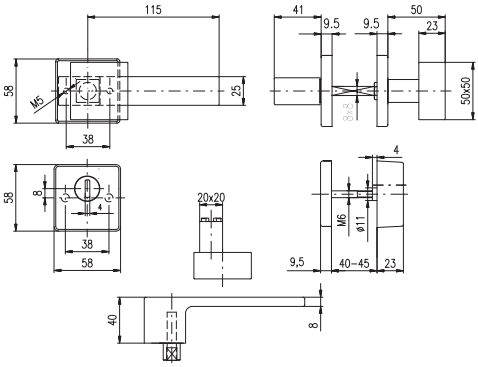

Tloušťka dveří: 40-45 mm
Spojovací materiál: str. 47
Vložka nesmí na vnější straně vyčnívat více než 17 mm nad plochou dveří.

RX4/H RAVENA

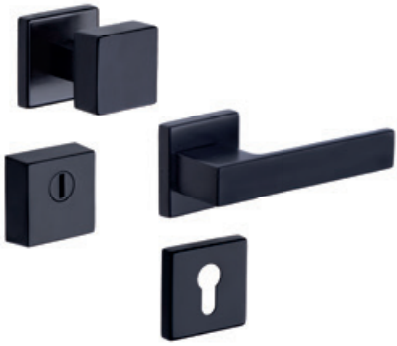

BK RX1/H RAVENA
černá (RAL 9005)

Provedení	Nerez mat		Černá	
cena	bez DPH	vč. DPH	bez DPH	vč. DPH
RX1/H RAVENA	2.373,-	2.871,-	2.558,-	3.095,-
RX4/H RAVENA	2.394,-	2.897,-	2.581,-	3.123,-

RX1/H TREVISO

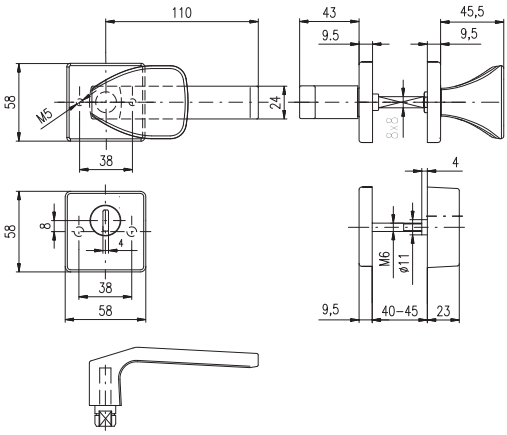

Tloušťka dveří: 40-45 mm
Spojovací materiál: str. 47
Vložka nesmí na vnější straně vyčnívat více než 17 mm nad plochou dveří.

RX4/H TREVISO

MADLO LUMINO

Provedení	Nerez mat	
cena	bez DPH	vč. DPH
RX1/H TREVISO	2.239,-	2.709,-
RX4/H TREVISO	2.262,-	2.737,-
*PŘÍPLATEK ZA MADLO LUMINO	530,-	641,-

3 ★★★

* příplatek k ceně kování za provedení LUMINO

RX1/S EXCLUSIVE

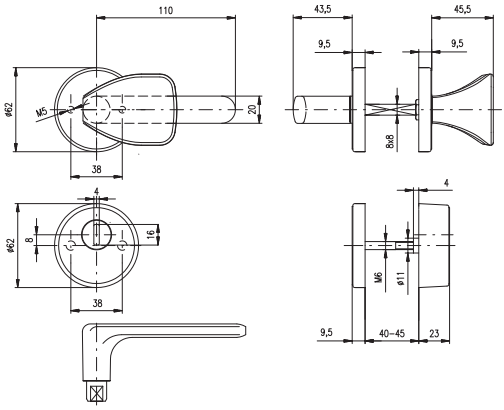

Tloušťka dveří: 40-45 mm
Spojovací materiál: str. 47
Vložka nesmí na vnější straně vyčnívat více než 17 mm nad plochou dveří.

RX4/S EXCLUSIVE

MADLO LUMINO

Provedení	Nerez mat		Cr nerez	
cena	bez DPH	vč. DPH	bez DPH	vč. DPH
RX1/S EXCLUSIVE	2.470,-	2.989,-	2.296,-	2.778,-
RX4/S EXCLUSIVE	2.491,-	3.014,-	2.319,-	2.806,-
*PŘÍPLATEK ZA MADLO LUMINO	530,-	641,-		

3 ★★★

* příplatek k ceně kování za provedení LUMINO

HLAVNÍ KONSTRUKČNÍ PARAMETRY BK R

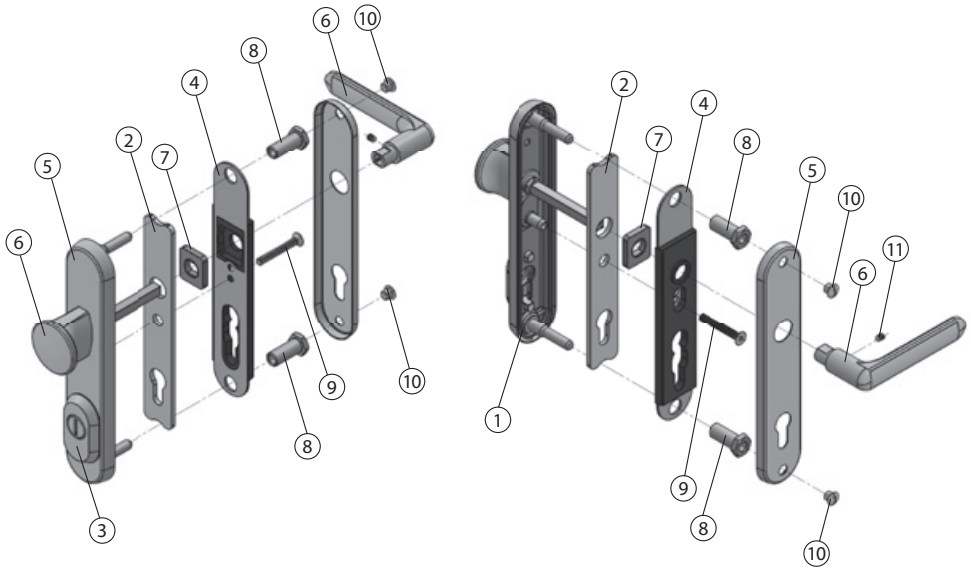

1. **Výztuha vnějšího štítu** – výlisek z ocelového plechu s tvarovými šrouby
2. **Krycí deska** - ocelový výlisek tl. 4 mm, kalený na tvrdost 52 HRc
3. **Bezpečnostní kryt vložky** – nerezový odlitek s unášecím kroužkem odolným vůči odvrtání, tvrdost unášecího kroužku min. 50 HRc
4. **Tělo vnitřního štítu s ocelovou výztuhou**
5. **Vnitřní a vnější štít z nerezové oceli**
6. **Kliky a madla vyrobené z nerezové oceli nebo zinkoslitiny** s galvanickým pokovením, které jsou odolné vůči vnějšímu prostředí
7. **Vratný mechanismus**
8. **Spojovací svorníky**
9. **Středový spojovací šroub M6** třídy 8.8, poskytující pevné a odolné spojení vnitřního a vnějšího štítu
10. **Krycí šrouby**
11. **Stavěcí šroub s hrotem** k uchycení vnitřní kliky

PRO POUŽITÍ NA POŽÁRNĚ ODOLNÝCH DVEŘÍCH

R1

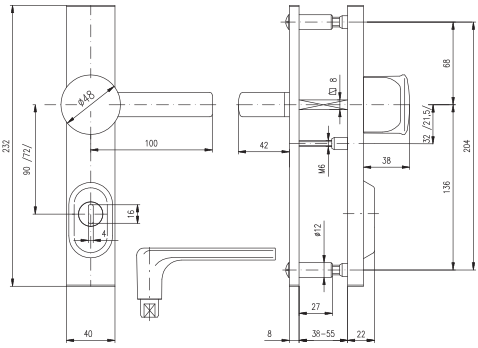

Rozteč: 72, 90 mm
Tloušťka dveří: 38-55 mm
Spojovací materiál: str. 47
Kování vyrábíme i v provedení s madlem. Vložka nesmí na vnější straně vyčnívat více než 15,5 mm nad plochou dveří.

R4

802

807

Provedení	Cr nerez	
cena	bez DPH	vč. DPH
R1	1.957,-	2.368,-
R4	1.976,-	2.391,-
802	873,-	1.056,-
807	888,-	1.074,-

R1/0 EXCLUSIVE

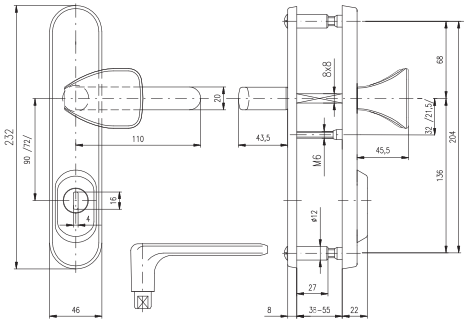

Rozteč: 72, 90 mm
Tloušťka dveří: 38-55 mm
Spojovací materiál: str. 47
Kování vyrábíme i v provedení s knoflíkem. Vložka nesmí na vnější straně vyčnívat více než 15,5 mm nad plochou dveří.

R4/0 EXCLUSIVE

802/0 EXCLUSIVE

807/0 EXCLUSIVE

Provedení	Nerez mat		Cr nerez	
cena	bez DPH	vč. DPH	bez DPH	vč. DPH
R1/0 EXCLUSIVE	2.339,-	2.830,-	2.168,-	2.623,-
R4/0 EXCLUSIVE	2.359,-	2.854,-	2.188,-	2.647,-
802/0 EXCLUSIVE	1.396,-	1.689,-	1.224,-	1.481,-
807/0 EXCLUSIVE	1.430,-	1.730,-	1.258,-	1.522,-

R1/0 BRIT

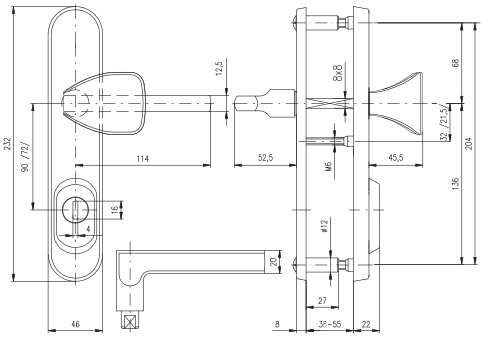

Rozteč: 72, 90 mm
Tloušťka dveří: 38-55 mm
Spojovací materiál: str. 47
Vložka nesmí na vnější straně vyčnívat více než 15,5 mm nad plochou dveří.

R4/0 BRIT

802/0 BRIT

807/0 BRIT

Provedení	Nerez mat	
cena	bez DPH	vč. DPH
R1/0 BRIT	2.339,-	2.830,-
R4/0 BRIT	2.359,-	2.854,-
802/0 BRIT	1.396,-	1.689,-
807/0 BRIT	1.430,-	1.730,-

R1 ASTRA

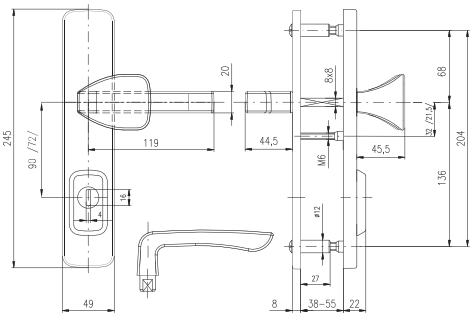

Rozteč: 72, 90 mm
Tloušťka dveří: 38-55 mm
Spojovací materiál: str. 47
Vložka nesmí na vnější straně vyčnívat více než 15,5 mm nad plochou dveří.

R4 ASTRA

802 ASTRA

807 ASTRA

Provedení	Nerez mat		Cr nerez	
cena	bez DPH	vč. DPH	bez DPH	vč. DPH
R1 ASTRA	2.712,-	3.282,-	2.541,-	3.075,-
R4 ASTRA	2.741,-	3.317,-	2.568,-	3.107,-
802 ASTRA	1.602,-	1.938,-	1.429,-	1.729,-
807 ASTRA	1.618,-	1.958,-	1.446,-	1.750,-

BK EL 1

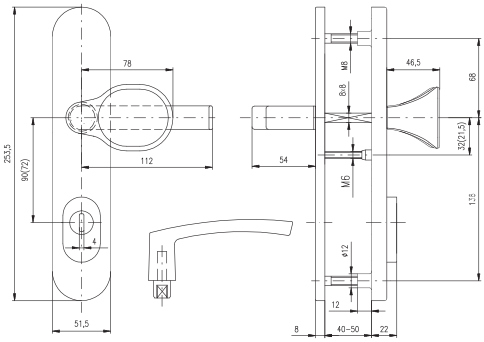

Rozteč: 72, 90, (92) mm
Tloušťka dveří: 40-50 mm, (66-75 mm)
Spojovací materiál: str. 48
Povrchová úprava: ELOX - přírodní
Bezpečnostní kování ze slitiny hliníku s ocelovou výztuhou vnějšího štítu a se skrytými šrouby. Vložka nesmí na vnější straně vyčnívat více než 16 mm nad plochou dveří.

BK EL 4

BK EL 1 BARYT
černá (RAL 9005)

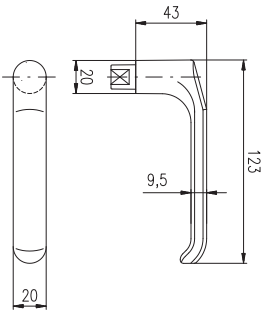

Provedení	Elox přírodní		Černá	
cena	bez DPH	vč. DPH	bez DPH	vč. DPH
EL 1	1.037,-	1.255,-		
EL 4	1.037,-	1.255,-		
EL 1 BARYT			1.087,-	1.315,-
EL 4 BARYT			1.087,-	1.315,-

BK 802, R1

BK 807, R4

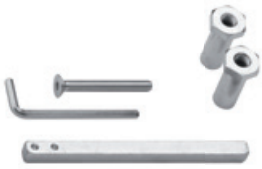

Název	Síla dveří							
	38-55 mm		56-70 mm		71-85 mm		86-100 mm	
cena	bez DPH	vč. DPH	bez DPH	vč. DPH	bez DPH	vč. DPH	bez DPH	vč. DPH
BK 802, R1	129,-	156,-	145,-	175,-	219,-	265,-	281,-	340,-
BK 807, R4	109,-	132,-	122,-	148,-	203,-	246,-	275,-	333,-

BK RX802, RX1

BK RX807, RX4

Název	Síla dveří					
	40-50 mm		51-60 mm		61-70 mm	
cena	bez DPH	vč. DPH	bez DPH	vč. DPH	bez DPH	vč. DPH
BK RX802, RX1	133,-	161,-	133,-	161,-	146,-	177,-
BK RX807, RX4	110,-	133,-	110,-	133,-	121,-	146,-
	71-80 mm		81-90 mm		91-100 mm	
BK RX802, RX1	157,-	190,-	168,-	203,-	180,-	218,-
BK RX807, RX4	133,-	161,-	146,-	177,-	157,-	190,-

BK RX1/H, RX1/S

BK RX4/H, RX4/S

Název	Síla dveří							
	46-50 mm		51-55 mm		56-60 mm		61-65 mm	
cena	bez DPH	vč. DPH	bez DPH	vč. DPH	bez DPH	vč. DPH	bez DPH	vč. DPH
BK RX1/H, RX1/S	110,-	133,-	126,-	152,-	147,-	178,-	147,-	178,-
BK R4X/H, RX4/S	100,-	121,-	114,-	138,-	133,-	161,-	133,-	161,-
	66-70 mm		71-75 mm		76-80 mm		81-85 mm	
BK RX1/H, RX1/S	157,-	190,-	157,-	190,-	176,-	213,-	200,-	242,-
BK R4X/H, RX4/S	147,-	178,-	147,-	178,-	164,-	198,-	183,-	221,-
	86-90 mm		91-95 mm		96-100 mm		-	
BK RX1/H, RX1/S	226,-	273,-	226,-	273,-	241,-	290,-	-	-
BK R4X/H, RX4/S	215,-	260,-	215,-	260,-	229,-	277,-	-	-

BK EL 1

BK EL 4

Název	Síla dveří							
	51-60 mm		**61-70 mm**		**71-75 mm**		**76-80 mm**	
cena	bez DPH	vč. DPH	bez DPH	vč. DPH	bez DPH	vč. DPH	bez DPH	vč. DPH
BK EL 1	129,-	156,-	145,-	175,-	165,-	200,-	171,-	207,-
BK EL 4	109,-	132,-	123,-	149,-	142,-	172,-	142,-	172,-
	81-85 mm		**86-90 mm**		**91-95 mm**		**96-100 mm**	
BK EL 1	176,-	213,-	181,-	219,-	186,-	225,-	191,-	231,-
BK EL 4	148,-	179,-	153,-	185,-	158,-	191,-	163,-	197,-

BK RN1, RN802

BK RN4, RN807

Název	Síla dveří							
	51-55 mm		**56-60 mm**		**61-65 mm**		**66-70 mm**	
cena	bez DPH	vč. DPH	bez DPH	vč. DPH	bez DPH	vč. DPH	bez DPH	vč. DPH
BK RN1, RN802	140,-	169,-	148,-	179,-	155,-	188,-	162,-	196,-
BK RN4, RN807	118,-	143,-	125,-	151,-	133,-	161,-	140,-	169,-
	71-75 mm		**76-80 mm**		**81-85 mm**		**86-90 mm**	
BK RN1, RN802	170,-	206,-	177,-	214,-	184,-	223,-	192,-	232,-
BK RN4, RN807	148,-	179,-	155,-	188,-	162,-	196,-	170,-	206,-
	91-95 mm		**96-100 mm**		**-**		**-**	
BK RN1, RN802	200,-	242,-	207,-	250,-	-	-	-	-
BK RN4, RN807	177,-	214,-	184,-	223,-	-	-	-	-

VHOZ NA DOPISY

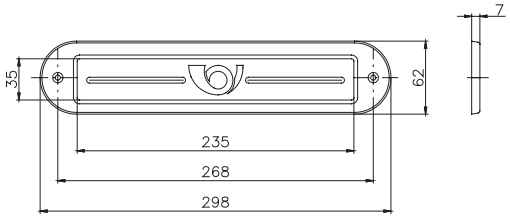

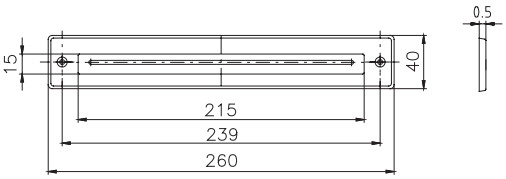

Název	Nerez mat		Cr - nerez	
	bez DPH	vč. DPH	bez DPH	vč. DPH
Vhoz na dopisy hranatý	231,-	280,-	197,-	238,-
Vhoz na dopisy oblý	467,-	567,-	467,-	565,-

JMENOVKA OBLÁ

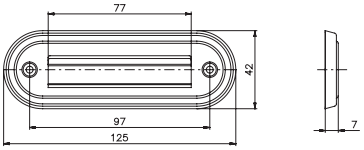

PRŮHLEDÍTKO

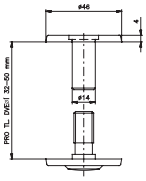

PRŮHLEDÍTKO SE JMENOVKOU OBLÉ

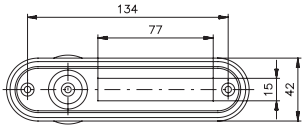

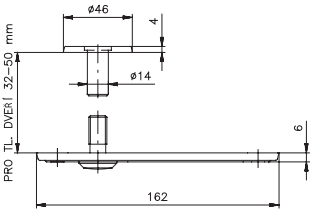

Název	Nerez mat		Cr - nerez		Černá	
	bez DPH	vč. DPH	bez DPH	vč. DPH	bez DPH	vč. DPH
Jmenovka oblá	145,-	175,-	145,-	175,-		
Průhledítko	233,-	282,-	220,-	266,-	266,-	322,-
Průhledítko se jmenovkou hranaté	370,-	448,-	357,-	432,-	405,-	490,-
Průhledítko se jmenovkou oblé	452,-	547,-	439,-	531,-	487,-	589,-

ECONOMY LINE
svrtávací přípravek kování

Je určen k vrtání a označení otvorů pro montáž rozetového kování ECONOMY LINE pro vložku, klíč i WC na zámky s roztečí 90 i 72 mm. Otvory pro rozetu s klikou se vrtají přes vrtací pouzdra, pro spodní rozety se pouze označují body pro montáž rozet vruty.

Klíč pro demontáž krytek kování ECONOMY LINE

RX, EL
svrtávací přípravek bezpečnostního kování

Je určen k vrtání otvorů pro montáž bezpečnostního kování řady RX v rozteči 90 nebo 72 mm v bt3 a řady EL v rozteči 90 nebo 72 mm.

R, RN
svrtávací přípravek bezpečnostního kování

Je určen k vrtání otvorů pro montáž bezpečnostního kování řady R a RN v rozteči 90 nebo 72 mm.

Provedení	Nerez mat	
pro montáž	bez DPH	vč. DPH
ECONOMY LINE - svrtávací přípravek	806,-	975,-
ECONOMY LINE - demontážní klíč	63,-	76,-
BK RX, EL	806,-	975,-
BK R, RN	806,-	975,-

0100 CHROM – NEREZ
Kliky, madla (knoflíky) jsou odlitky ze zinkoslitiny, galvanicky pokovené – lesklý Cr.
Štíty, případně kryty vložky i unášecí kroužky jsou vyrobeny z nerez oceli, leštěné.

7200 NEREZ MAT
Kliky, madla, štíty, případně kryty vložky i unášecí kroužky jsou vyrobeny z nerez oceli,
matované.

8000 TITAN
Na povrch Cr – nerez vakuově nanesen TiN, výsledný povrch je pak zlatý lesklý.

8200 NEREZ MAT TITAN
Na povrch nerez mat vakuově nanesen TiN, výsledný povrch je pak zlatý matný.

POVRCHOVÁ ÚPRAVA LAKOVANOU PRÁŠKOVOU BARVOU

RAL 9005 černá **RAL 9003 bílá** **RAL 7016 antracit**

Práškové lakování je moderní technologie povrchových úprav, kdy se na lakovaný dílec aplikuje barva ve formě suchého prášku pomocí elektrostatické lakovací pistole a následně vytvrdí ve vytvrzovací peci za přesně stanovených podmínek, kdy se prášková barva přetaví do tvrdé vrstvy.
Hlavním rozdílem oproti klasickému mokrému lakování je ten, že prášková barva nepotřebuje rozpouštědla ke spojení plniv, pojiv a pigmentů do tekuté suspenze a neobsahuje žádné těkavé látky, čímž nezatěžuje ani životní prostředí, ani nepoškozuje zdraví pracovníků při aplikaci.

ROSTEX 08/2021 © 2021 www.adway.cz

Váš prodejce:

ROSTEX VYŠKOV, s.r.o.
Dědická 190/17
682 01 Vyškov
Czech Republic

e-mail: odbyt@rostex.cz
tel.: +420 517 316 415
www.rostex.cz